lloa

Allusion maritime

Marine atmosphere

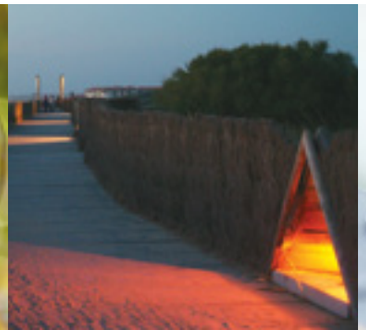

Iloa

Chemin de lumière
Path of light

C'est sans conteste un tempérament marin qui caractérise l'Iloa : esthétique rappelant le socle d'amarrage d'un bateau et système lumineux inspiré de celui des phares. Avec de telles évocations, la borne lumineuse Iloa semble tout indiquée pour éclairer les sites touristiques maritimes.
L'allusion s'arrête là puisque cette borne est munie d'une véritable lentille de Fresnel et est étanche au point d'être immergée. Son éclairage rasant - ou rehaussé d'un tube - met discrètement en valeur les promenades de bord de mer. Elle est tout aussi bienvenue en zones piétonnes ou résidentielles.
Cette borne aux allures marines invite au dépaysement.

Iloa conveys a decidedly marine atmosphere : its design is reminiscent of a mooring bollard for a boat while its lighting system borrows inspiration from that of lighthouses. Conjuring up this kind of evocation, this model would seem to be the ideal choice for lighting tourist walkways in seaside areas.
The allusion stops there, however, as Iloa is fitted with a real Fresnel lens and is water-resistant even when fully submerged. Its low-angled glow - which can be heightened by means of a tube - discreetly embellishes seafront promenades. It will also add esthetic appeal to pedestrian or residential areas.
A bollard with a marine style, an invitation to discover new horizons.

Iloa

Points forts

- Grande étanchéité IP 67 : peut être immergée
- Peut être rehaussée d'un tube sublimé bois ou thermo-laqué
- Idéal ports, places, jardins, voies piétonnes
- Disponible en version lampe ou LED

Highlights

- *Great water tightness IP67, can be submerged*
- *Can be enhanced by a tube with wooden sublimation process or painted*
- *Ideal for ports, squares, gardens, walkways*
- *Available in lamp or LED version*

Caractéristiques techniques

Matière
Luminaire : Fonderie d'aluminium coulé
Corps (Iloa Réhaussé) : Aluminium
Protection : Verre

Forme Protection
Standard : Tubulaire

Finition Protection
Standard : Transparente

Puissance Maximum
SHP/IM : 70 W
Module 3 LED : 7,5 W @ 700 mA

Fixation
Entre-axes semelle : 230 mm x 230 mm
4x tiges M10x200 (non fournies)

Couleur standard
Gris 2900 sablé

Technical characteristics

Materials
Fixture: Cast aluminium
Body (Iloa Réhaussé): Aluminium
Protection: glass

Protection Shape
Standard: Tubular

Protection Finish
Standard: Transparent

Maximum Power
HPS/MH: 70 W
3 LED module: 7,5 W @ 700 mA

Mounting
Center to center base plate: 230 mm x 230 mm
4x anchor bolts M10x200 (not supplied)

Color Standard
Textured grey 2900

Iloa

Chemin de lumière
Path of light

Lentille de Fresnel
Fresnel lens

Version LED + reflecteur aluminium
LED version + aluminium reflector

Semelle
Base plate

Classe électrique
I et II

Electrical class
I and II

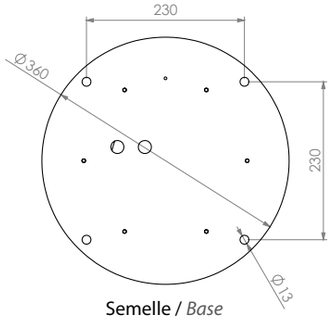

Semelle / *Base*

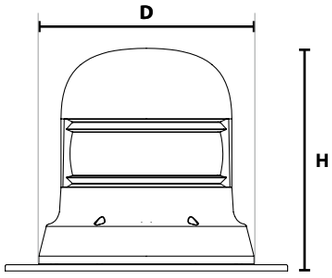

	Iloa	Iloa Réhaussé
Poids (kg)/*Weight*	9	16
Indice de protection		
Protection index		
Bloc optique	IP 67	IP 67
Optical unit		
Logement électrique	IP 67	IP 67
Electrical housing		
Énergie de choc	IK 08	IK 08
Shock resistance		

Dimensions	D	H	D	H
Size	275	285	275	900

Options

Event IP 68
IP 68 vent

COMPATIBLE SOURCE LED

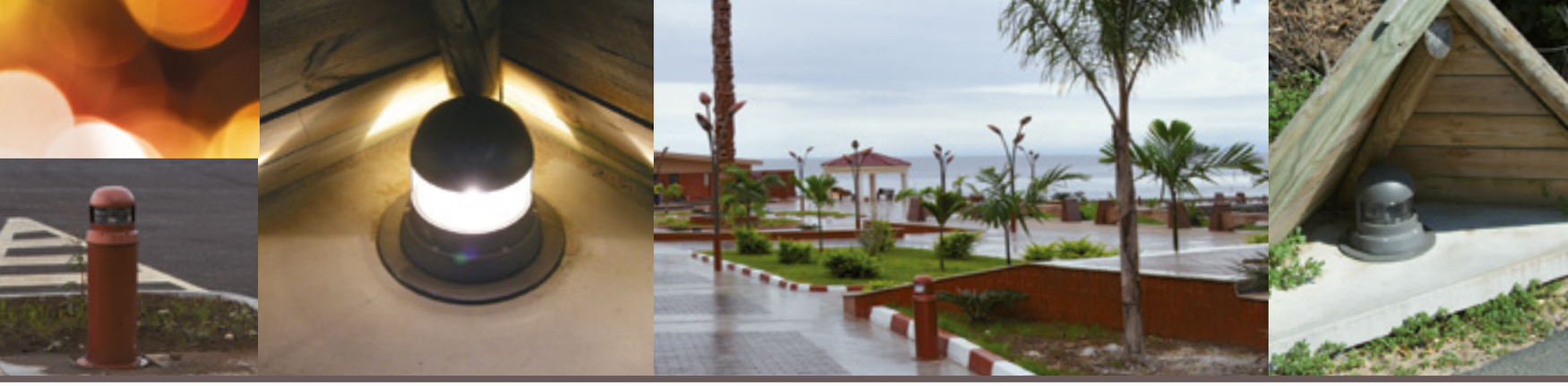

Iloa

A - Iloa
180°

B - Iloa 180°+ 90°

C - Iloa 180°
90 cm

D - Iloa 180° + 90°
90 cm

Iloa

Chemin de lumière

Path of light

www.ragni.com