BONI

RAGNI

ÉCLAIRAGE RAISONNÉ • PRÉVENTION DES NUISANCES LUMINEUSES •
CONFORME à l'ARRÊTÉ du 27/12/2018*

Design
L'Agencelumière

1087 lm
9501 lm

STANDARD ZHAGA

- **Intègre le module LED EVO2 (jusqu'à 48 LED @ 500mA) /**
  Integrates the EVO2 LED module (up to 48 LED @ 500mA).
- **Projecteur déco blanc, rouge, vert, bleu ou ambre sur demande /**
  Decorative white, red, green, blue or amber projector on request.
- **Installation et maintenance aisées /**
  Easy installation and maintenance.
- **Convient aux lieux modernes ou traditionnels /**
  Suitable for modern or traditional places.
- **Luminaire éligible au Certificat d'économie d'énergie /**
  Luminaire eligible for the energy savings certificate.

*Arrêté du 27/12/2018 relatif à la prévention, à la réduction et à la limitation des nuisances lumineuses : configuration produit à définir selon la nature du projet / Regulation specific to France: Decree of 27/12/2018 relating to the prevention, reduction and limitation of light nuisance: product configuration to be defined according to the nature of the project.

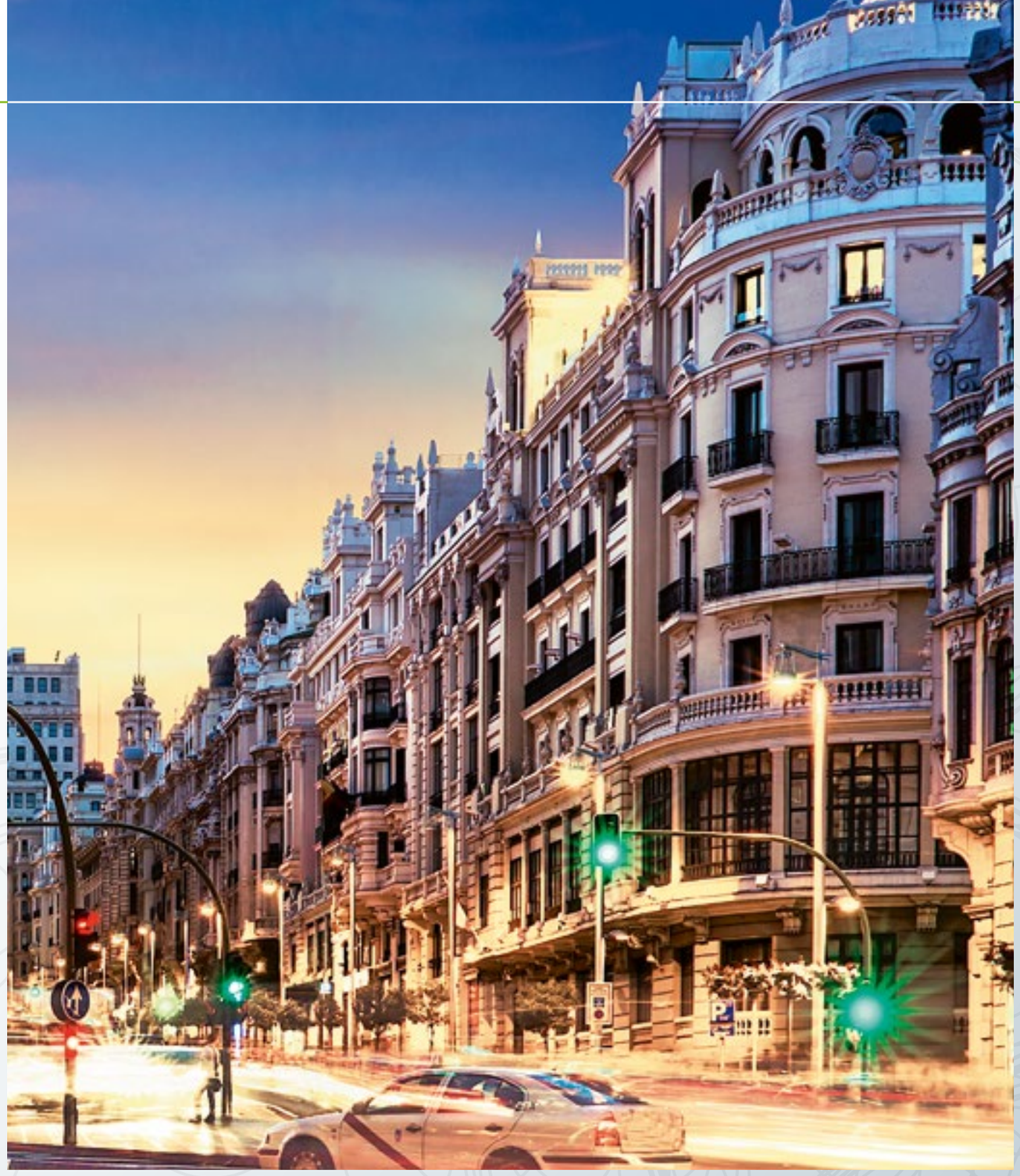

Boni est un luminaire conçu pour l'éclairage d'ambiance. Inspiré des anciennes lanternes carrées à cage, celui-ci est composé de deux plateaux carrés en fonderie d'aluminium, reliés entre eux par 4 bras de section ronde fixés sur deux côtés des plateaux. Les plateaux sont eux-mêmes usinés avec des enlèvements de matière formant des rainures horizontales évoquant des créneaux le long des 4 côtés. Le plateau supérieur est plus petit que l'inférieur, donnant une forme légèrement pyramidale au luminaire. Le plateau inférieur abrite un module de 48 LED proposant plusieurs photométries et peut également recevoir en option un projecteur décoratif placé au-dessus du plateau.

Boni is a luminaire designed for ambient lighting. Inspired by the old square cage lanterns, it consists of two square platters in aluminium foundry, interconnected by 4 round section arms attached to two sides of the trays. The plates are themselves machined with material removal forming horizontal grooves evoking battlements along the 4 sides. The upper plate is smaller than the lower one, giving a slightly pyramidal shape to the luminaire. The lower plate houses a module of 48 LED offering several photometric distributions and can also receive an optional decorative projector placed above the tray.

Mise à jour 10/04/2019

Update

BONI

SPÉCIFICATIONS LUMINAIRE
LUMINAIRE'S SPECIFICATIONS

- Précâblé 6 m / Pre-wired 6 m
- Porte avec charnière / Door with hinge
- Driver intégré dans le luminaire / Driver integrated into the luminaire
- Event IP66 / IP66 vent
- Presse étoupe / Cable gland

Poids* (kg) / Weight* (kg) **sans appareillage / without control gear*		14
Coefficient aérodynamique SC_X (m²) / Aerodynamic coefficient C_XS (m²)		0.13
Indice de protection (Corps) / **Protection index** (Body)		IP 54
Énergie de choc (Corps) / **Shock resistance** (Body)		IK 10
Matériaux / Materials -	Luminaire / Luminaire	Fonderie d'aluminium injecté / Injected cast aluminium
	Protection / Protection	Verre trempé / Tempered glass
	Porte / Door	Acier inoxydable / Stainless steel

Dimensions (mm)

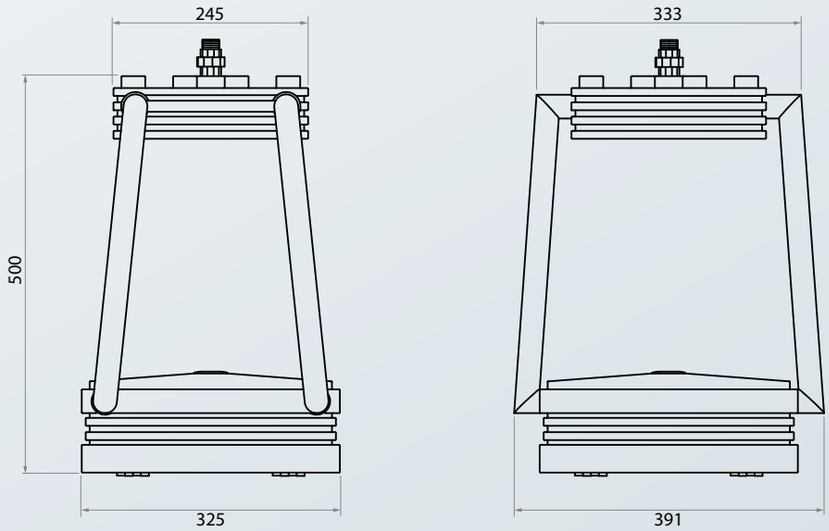

Conformités / Conformities

IEC/EN 60598-1 / IEC/EN 60598-2-3 / NF EN 60529 / NF EN 62262 / IEC/EN 55015 / IEC/EN 61547 / IEC/EN 61000-3.2 / IEC/EN 61000-3.3 / IEC/EN 62493 / IEC/EN 62031 / IEC/EN 62471 / IEC/EN 61347-1 / IEC/EN 61347-2-13 / NF EN 13201-3 / NF EN 13201-4 / EN 13032-1+A1 & prEn 13032-4 / LM79 / NF EN 12981

Toutes les informations sont susceptibles de modification sans préavis / All informations are subject to change without notice.

PROJECTEUR DÉCO
DECORATIVE PROJECTOR

Corps en aluminium anodisé
Event anti-condensation
1 LED de 2.5 W - 200 lm mini
Couleurs : blanc/rouge/vert/bleu ou ambre

Body in anodised aluminium
Anti-condensation vent
1 LED of 2.5 W - 200 lm mini
Colors: white/red/green/blue or amber

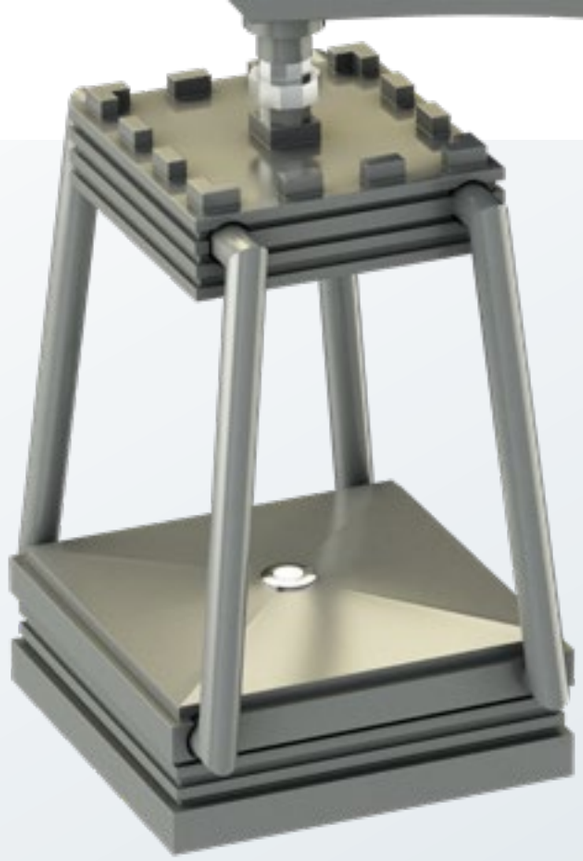

SPÉCIFICATIONS BLOC OPTIQUE & APPAREILLAGE
OPTICAL UNIT & CONTROL GEAR SPECIFICATIONS

Module LED EVO2 (voir fiche technique en annexe pour détails sur la puissance, les intensités lumineuses et les photométries disponibles).

ULOR 0% *(ULOR : pourcentage du flux lumineux directement dirigé vers le haut)*

EVO2 LED module (see attached data sheet for details on power, light intensity and available photometries).

ULOR 0% (LED) *(ULOR: Upward Light Output Ratio)*

Classe électrique / Electric class	I et II / I and II
Indice de protection (Bloc optique) **/ Protection index** (Optical unit)	IP 66
Énergie de choc (Bloc optique) **/ Shock resistance** (Optical unit)	IK 08

RESPONSABILITÉ ENVIRONNEMENTALE ET SOCIÉTALE
ENVIRONMENTAL AND SOCIAL RESPONSIBILITY

Le Boni a été conçu pour être assemblé sans colle pour une plus grande recyclabilité.

Le haut niveau de performance du système optique permet de limiter la consommation électrique et les émissions de CO2.

Quelle que soit la distribution choisie, l'éclairage asymétrique restitue un flux précis et permet d'éviter totalement les nuisances lumineuses.

Luminaire éligible au Certificat d'économie d'énergie.

The Boni has been designed to be assembled without glue for easier recycling.

The optical system's high level of performance allows to limit electricity consumption and CO2 emissions.

Whatever the adopted distribution, the asymmetrical lighting renders a precise luminous flow and enables to avoid totally lighting nuisances.

Luminaire eligible for the energy savings certificate.

OPTIONS

Parafoudre ou para sur/sous tension.

Possibilité de gestion de l'éclairage (commande, abaissement automatique, etc.).

Sonde NTC.

Surge protector or over/under voltage protection.

Possibility of lighting management (control, automatic lowering of intensity etc.).

NTC sensor.

Toutes les informations sont susceptibles de modification sans préavis / All informations are subject to change without notice.

Variations d'ensembles
Variations of sets

- **Couleur standard :** Gris 2900 sablé
- **En option :** autres couleurs sur demande
- **Standard color:** Sanded grey 2900
- **Option:** other colors on request.

A | TILLANDSIA murale /wall mounted

B | CADENCE murale /wall mounted

C | THAURIUS - JIMA 500

D | TILLANDSIA - JIMA 600

Visuels non contractuels / Non-contractual visuals

BONI

E | OLYMPIA- JIMA 600

F | TILLANDSIA - JIMA 600

G | AMAURIS - JIMA 600