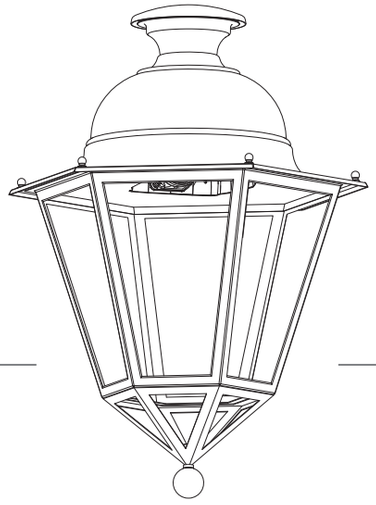

LUMINAIRES 6 FACES
6-SIDED LUMINAIRES

RAMATUELLE

L'ÉLÉGANCE POINTE DE DIAMANT

Véritable figure de style, Ramatuelle offre une double cage de verre, dont les six faces se terminent en pointe de diamant.
Un design très raffiné, qui donne une grande légèreté aux installations tout en offrant un éclairage parfaitement optimisé autour et sous le luminaire.
Disponible en finitions aluminium, cuivre ou laiton et en deux tailles, il s'intègre facilement et permet de créer des ensembles complets, avec une grande cohérence.
Un design tout en délicatesse qui contribue fortement à mettre en valeur les atouts des sites touristiques.

DIAMOND-POINT ELEGANCE

Cutting a stylish figure, Ramatuelle has a double glass cage, with the six sides ending in a diamond point.
It's a very sophisticated design that adds a feeling of airiness to lighting compositions, while providing optimized lighting around and under the luminaire.
It blends easily into many settings with the three finishes available - aluminum, copper, and brass - and comes in two sizes, so that complete matching sets can be created.
Refinement in design and execution to bring out the best of any tourist attraction.

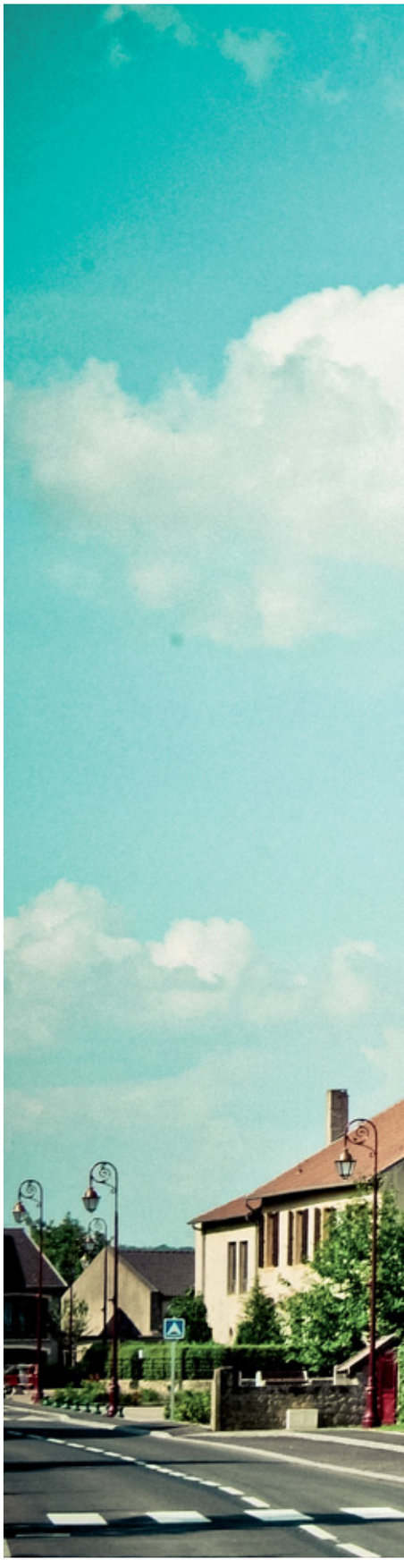

Document non contractuel, toutes les informations sont susceptibles de modification sans préavis. / Non-contractual document, all information subject to change without notice.

Bertrange

RAMATUELLE

LA GAMME / PRODUCT RANGE

POINTS FORTS

CARACTÉRISTIQUES TECHNIQUES
- Réflecteur asymétrique routier dernière génération pour l'éclairage de chaussée ou réflecteur plat pour grands espaces
- Compatible source LED
- Bloc optique scellé indice de protection IP66 (étanchéité)
- Matériaux nobles, conception moderne, fixation en suspendu ou porté

INSTALLATION & MAINTENANCE
- Installation et maintenance aisées
- Maintenance sans outil

ESTHÉTIQUE
- Cage inférieure en pointe de diamant (en suspendu)
- Dôme en révolution

RESPONSABILITÉ ENVIRONNEMENTALE ET SOCIÉTALE
- Éligible au Certificat d'économie d'énergie (Ramatuelle 648), sous réserve de remplir toutes les conditions requises
- Conçu et fabriqué en France

HIGHLIGHTS

TECHNICAL CHARACTERISTICS
- Last-generation asymmetrical road reflector or flat reflector for large areas
- LED source compatible
- Sealed optical unit - protection degree IP66 (water resistance)
- High-end material, modern design, suspended or top mounted

INSTALLATION & MAINTENANCE
- Easy installation and maintenance
- Tool-less maintenance

ESTHETICS
- Lower cage in a diamond shape (suspended)
- Spun canopy

SOCIAL AND ENVIRONMENTAL RESPONSIBILITY
- Designed and made in France.

Bulgneville

RAMATUELLE

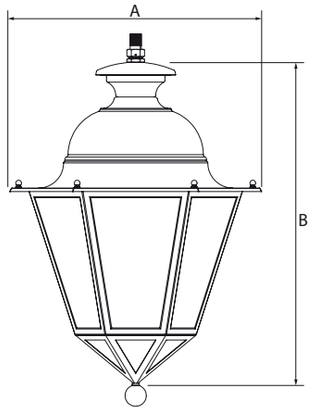

Eligible au Certificat d'Economie d'Energie

COMPATIBLE SOURCE LED

CLASSE ÉLECTRIQUE I & II / **ELECTRICAL CLASS I & II**

CARACTÉRISTIQUES TECHNIQUES

MATÉRIAUX
Dôme : Aluminium, cuivre ou laiton repoussé
Corps : Acier inoxydable
Protection : ME (ME Resist sur demande)

FORME PROTECTION
Standard : Bloc optique 6 faces

FINITION PROTECTION
Standard : Transparente
Options : Blanc diffusant, givrée, gouttes d'eau ou jaune antique

FIXATION
Porté : sur 3/4" GAZ mâle
Suspendu : 3/4" GAZ mâle

COULEUR STANDARD
Noir foncé RAL 9005

TECHNICAL SPECIFICATIONS

MATERIALS
Dome: Aluminium, copper or embossed brass
Body: Stainless steel
Protection: ME (ME Resist on request)

PROTECTION SHAPE
Standard: 6-sided optical unit

PROTECTION FINISH
Standard: Transparent
Options: Diffused white, frosted, droplet and antique yellow

MOUNTING
Top mounted: 3/4" BSPT male
Suspended: 3/4" BSPT male

STANDARD COLOR
Dark black RAL 9005

OPTIQUES ET PUISSANCES MAXIMUM / **OPTICALS AND MAXIMUM POWERS**

	Bloc optique Lampe verticale / Vertical lamp optical unit		Bloc optique Réflecteur Asymétrique Routier / Asymmetric Road Reflector optical unit		Bloc optique Opticaled EVO / Opticaled EVO optical unit
Ramatuelle 638	SHP/IM / HPS/MH	100 W			Nous consulter / Consult us
	Cosmo	140 W			
Ramatuelle 648	SHP/IM / HPS/MH	150 W	SHP/IM / HPS/MH	250 W*	30 LED @ 1050 mA
	Cosmo	140 W	Cosmo	140 W	

(*) Nous consulter / Consult us

DIMENSIONS (mm) / DIMENSIONS (mm)	A	B	COEFFICIENT AÉRODYNAMIQUE SC_x (m^2) / AERODYNAMIC COEFFICIENT C_xS (m^2)		POIDS (kg)* / WEIGHT (kg)* *sans appareillage / without control gear
Ramatuelle 638	480	760	Bloc optique / Optical unit	0,12	8,4
Ramatuelle 648	580	850	Bloc optique / Optical unit	0,16	10

INDICE DE PROTECTION Bloc optique PROTECTION INDEX - Optical unit	INDICE DE PROTECTION Logement électrique PROTECTION INDEX - Electrical housing	ÉNERGIE DE CHOC SHOCK RESISTANCE
IP 66	IP 44	IK 08 IK 10 (sur demande / on request)

RAMATUELLE

OPTIONS & DÉCLINAISONS / OPTIONS & VARIATIONS

PORTÉ / TOP MOUNTED

SUSPENDU / SUSPENDED

RAMATUELLE + OPTICALED EVO

Alliance du style et de la technologie, le luminaire Ramatuelle est conçu de façon à pouvoir intégrer une source d'éclairage LED.

POINTS FORTS

- Température d'utilisation : de -30°C à +70°C
- Module étanche IP 66
- Classe électrique I & II
- Limitation de l'éblouissement (TI<10 NF EN 13201-2)
- Aucune pollution lumineuse : ULOR 0%
- Éligible au CEE dans la catégorie «Éclairage fonctionnel»
- Conforme aux exigences de la norme NF EN13201
- Conforme aux exigences RoHs
- Possibilité de dimming (gestion d'éclairage)
- Durée de vie des LED : jusqu'à 95 000 heures
- Garantie 5 ans (Extension de garantie sur demande)

OPTIONS

- Event IP68 (voir p. 013)
- Déconnexion à l'ouverture
- Face aluminium pour luminaires traditionnels à faces (voir p. 027)

RAMATUELLE + OPTICALED EVO

A combination of styling and technology, the Ramatuelle luminaire is designed to incorporate LED source lighting.

HIGHLIGHTS

- Operating temperature: from -30°C to +70°C
- IP 66 airtight module
- Electrical class I & II
- Limited glare (TI<10 NF EN 13201-2)
- No light pollution: ULOR 0%
- Complies with the requirements of NF EN 13201 standard
- Complies with the RoHS requirements
- Possibility of dimming (lighting management)
- LED service life: up to 95,000 hours
- Five-year warranty (Optional extended warranty on request)

OPTIONS

- IP68 vent (see p. 013)
- Disconnects upon opening
- Aluminium plate for traditional multi-sided luminaires (see p. 027)

PROPOSITIONS D'ENSEMBLES / SUGGESTIONS OF ENSEMBLES

RAMATUELLE 648
ARCOISE 50

RAMATUELLE 638
ANTIBOISE 70

RAMATUELLE 638
ORION 50

RAMATUELLE 638
CAPITOLE 235

RAMATUELLE 648
CHERBOURG 70
JIMA 500

RAMATUELLE 648
BUSSY 70
HÉROS 510

RAMATUELLE 638
HORDONIA 90
HÉLIOPOLIS 500

RAMATUELLE 648
LALY 75
UNIA 600 - IMIA

RAMATUELLE 648
MERCURE
ACROPOLE 360